iQ500, Einbau-Herd, 60 x 60 cm, Edelstahl
HE557GBS1C

Integriertes Zubehör

1 x Backblech emailliert
1 x Kombirost
1 x Universalpfanne

Sonderzubehör

HZ915003 : Glasbräter 5,4 L , HZ66X650 : Verblendleiste für Sockel , HZ638300 : Teleskop-Vollauszug 3-fach , HZ636000 : Glaspfanne , HZ633070 : Profi-Pfanne, emailliert, anthrazit , HZ633001 : Deckel für Profipfanne, emailliert, anth , HZ625071 : Grillblech, emailliert, anthrazit , HZ538S00 : Teleskopauszug 3-fach, davon 1 varioClip , HZ538200 : Teleskopauszug 2-fach , HZ538000 : varioClip-Auszug , HZ533000 : Profi-Pfanne, emailliert, grau , HZ532010 : Universalpfanne, Keramik antihaft , HZ532000 : Universalpfanne, emailliert, grau , HZ531010 : Backblech, Keramik antihaft beschichtet , HZ531000 : Backblech, emailliert, grau , HZ333001 : Deckel für Profi-Pfanne , HZ327000 : Backstein , HZ317000 : Pizzaform, emailliert, grau

Verkürzen Sie die Kochzeit dank Schnellaufheizung.

Ausstattung

Technische Daten

Frontfarbe : Edelstahl
Bauform : Eingebaut
Nischenmaße (H x B x T) (mm) : 600-604 x 560-568 x 550
Abmessungen des Gerätes (mm) : 595 x 594 x 548
Abmessungen des verpackten Gerätes (mm) : 675 x 690 x 660
Material der Blende : Glas
Material der Tür : Glas
Nettogewicht (kg) : 34.350
Nettovolumen - Backrohr 1 (l) : 71
Beheizungsarten : Großflächengrill, Heißluft, Heißluft sanft, Ober-/Unterhitze, Pizzastufe, Umluftgrill, Unterhitze
Material 1. Backrohr : Andere
Kontrolle der Temperatur : mechanisch
Anzahl eingebauter Leuchten : 1
Approbationszertifikate : CE, VDE
EAN-Nummer : 4242003799833
Anzahl der Innenräume (2010/30/EC) : 1
Energieeffizienzklasse (2010/30/EC) : A
Energieverbrauch pro Ober-/Unterhitze Zyklus (2010/30/EC) : 0.97
Energieverbrauch pro Heißluft-Zyklus (2010/30/EC) : 0.81
Energieeffizienzindex (2010/30/EC) : 95.3
Anschlusswert (W) : 11400
Absicherung (A) : 3*16
Spannung (V) : 400
Frequenz (Hz) : 50; 60
Steckerart : Festanschluss, ohne Stecker

4 242003 799833

iQ500, Einbau-Herd, 60 x 60 cm, Edelstahl
HE557GBS1C

Ausstattung

Backofentyp und Heizart
- Innenraumvolumen: 71 l
-
- Schnellaufheizung
- Temperaturregelung von 50 °C - 275 °C
-

Design
- Halogen-Innenbeleuchtung
- Backrohr (Innenfläche): Email grau

Reinigung
- ecoClean Plus-Programm
-
-
- ecoClean - Selbstreinigungshilfe: Beschichtung der Decke, Rückwand, Seitenwände
-

Komfort
- LCD-Display
- cookControl 10 Programme
- Electronik-Uhr
- Aufheizkontrolle
- Autostart
- cookControl
-
- Klapptür, Backofentür mit softClose, gedämpftes Öffnen und Schliessen
-

Zubehör:
- 1 x Backblech emailliert, 1 x Kombirost, 1 x Universalpfanne

Umwelt und Sicherheit
- Kindersicherung
-

Technische Informationen
- Gerätemasse (HxBxT): 595 mm x 594 mm x 548 mm
-
- Nischenmasse (HxBxT): 600 mm - 604 mm x 560 mm - 568 mm x 550 mm
-
- Gesamtanschlusswert Elektro: 11.4 kW
-
- Energieeffizienzklasse (gem. EU Nr. 65/2014): A
- Energieverbrauch pro Zyklus im konventionellen Modus: 0.97 kWh
- Energieverbrauch pro Zyklus im Umluft-Modus: 0.81 kWh
- Zahl der Garräume: 1
- Wärmequelle: elektrisch
- Innenraumvolumen: 71 l

iQ500, Einbau-Herd, 60 x 60 cm, Edelstahl
HE557GBS1C
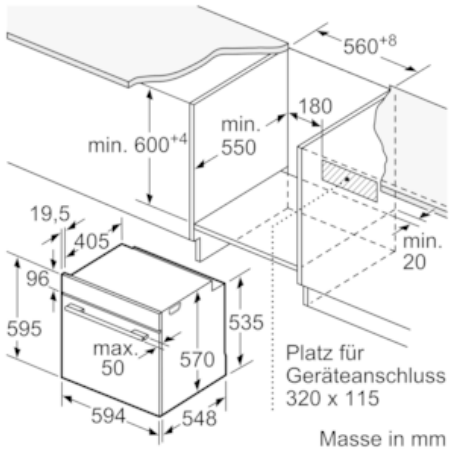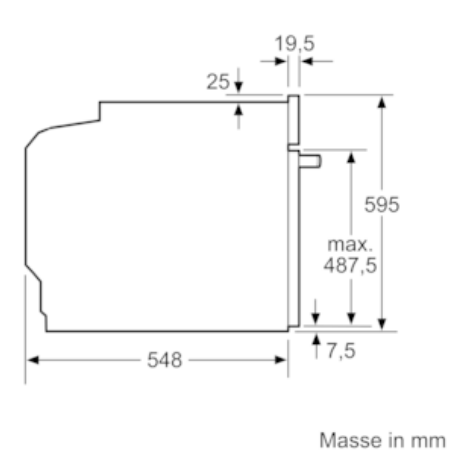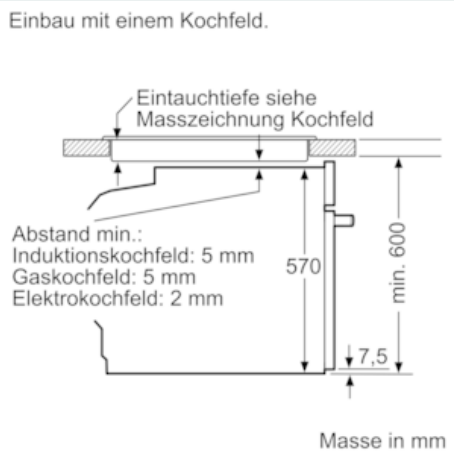
Maßzeichnungen